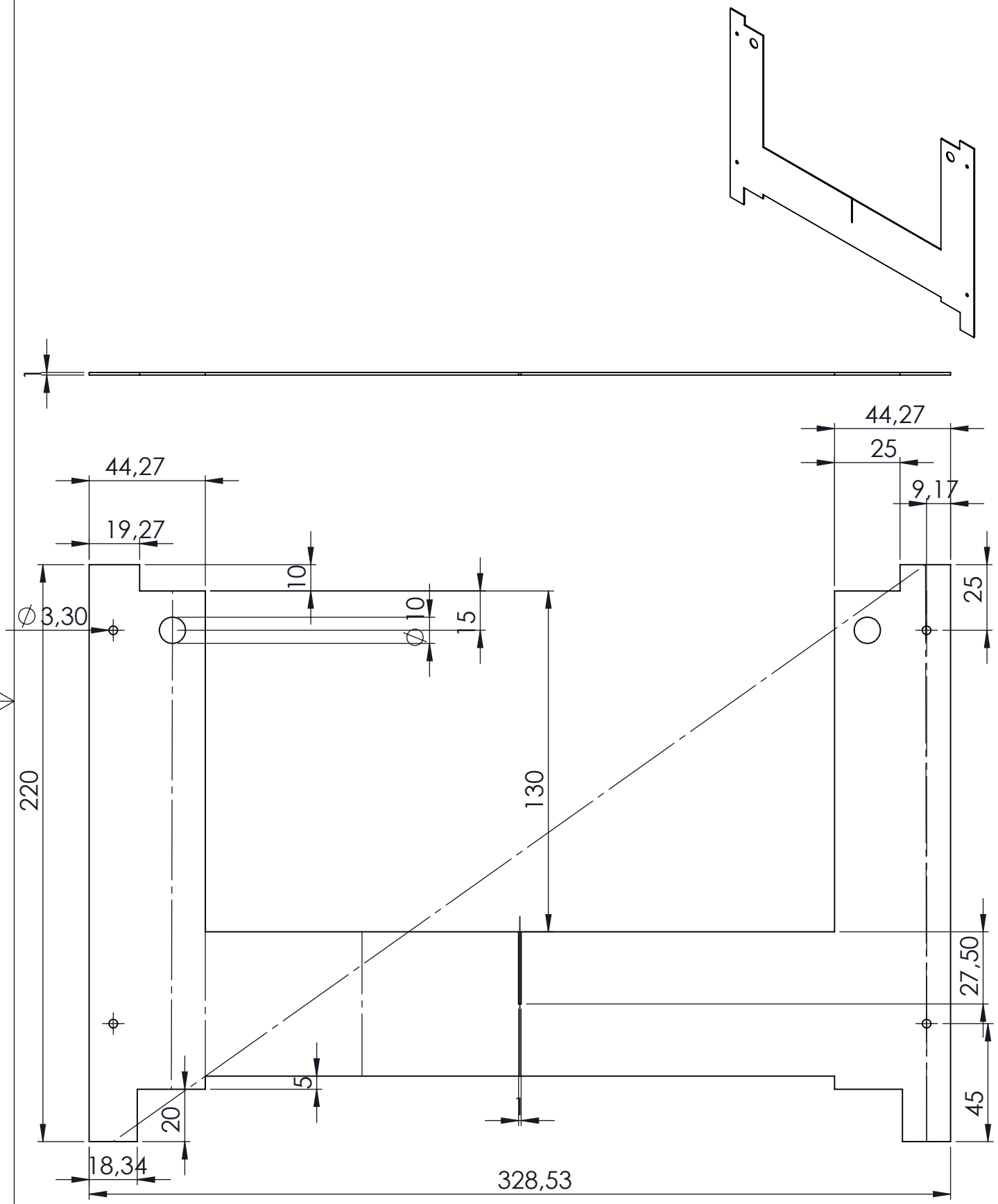

Opp. ruwheid (zie NEN 3634)	Maattoleranties NEN-ISO 2768-	MATERIAAL: Staal	Vorm- en plaatstol. (zie NEN-ISO11010)
	SCHAAL:1:2	GETEKEND:Bas van Tulden	OPMERKING:
	MAATEENHEID: mm	AFDELING: CAD	
	DATUM: 13-5-2014	GEZIEN:	
		BENAMING: H vlak 1	NUMMER: A4

SOLIDWORKS Student Edition.
For Academic Use Only.